SMB MAX

L'agrégation à grande vitesse modulaire à 15mm gamme

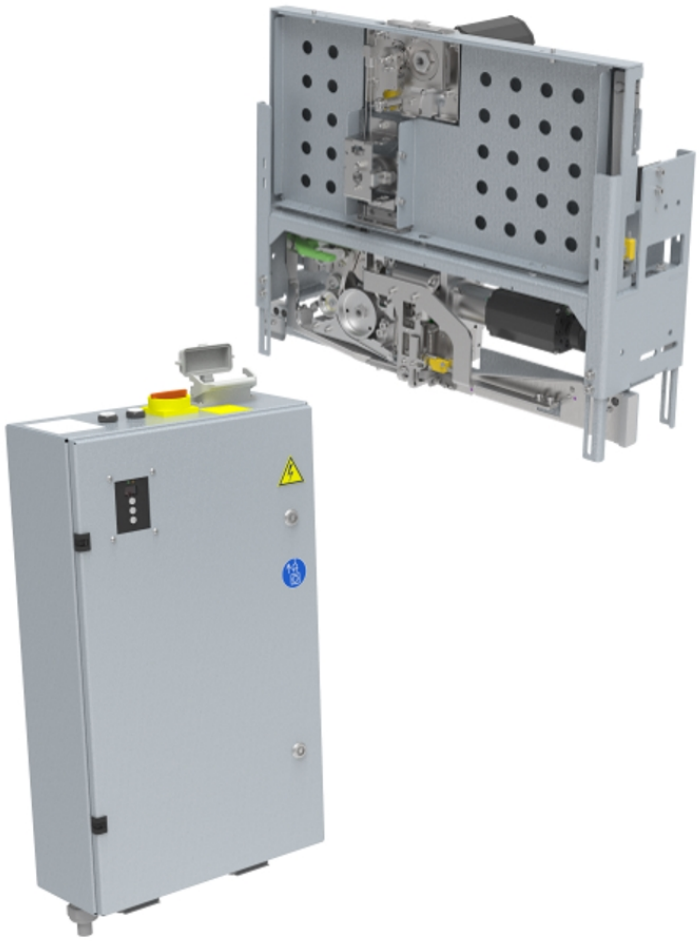

- **Conviviale et intuitive**
- **Economique grâce à sa disponibilité maximale**
- **Exécution robuste et très peu exigeante en entretien**
- **Largeur de lien variable**

EQUIPMENT:

- ASLF 'Anti-Strap-Loss-Function' contrôle permanent du lien
- Engagement automatique du lien
- Panneau de commande avec touche de tension Soft
- DAT 'Direct-Access-Technology'
- Force de tension contrôlée par le couple, réglable
- Tension réglable en 10 paliers
- Entraînements directs sans usure, économes en énergie
- Arche à faible usure faible maintenance
- De nombreuses options spécifiques disponibles, facilement configurable
- Réservoir compact intégré

Signode Packaging Systems GmbH

SMB MAX

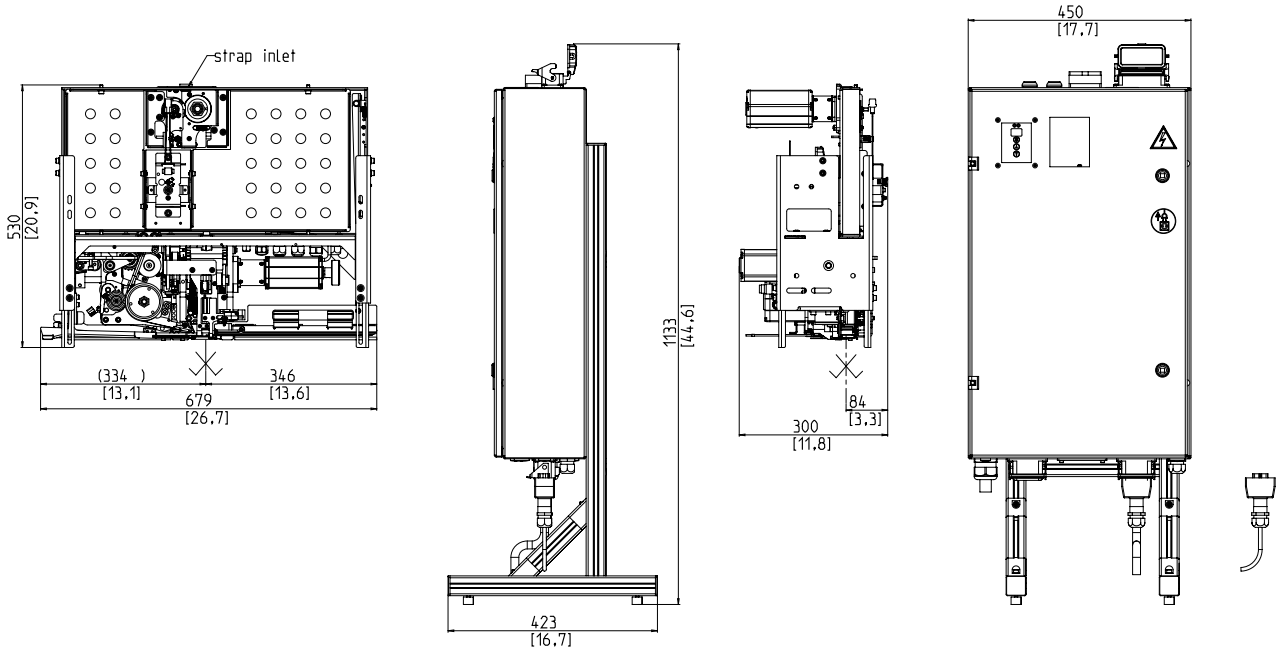

SPECIFICATIONS:

CADENCE:

Simple lien, paquets/minute jusqu'à:	50
Dimensions du paquet de référence L x l en mm:	500x550

Dépend de la taille de l'arche et de la tension du lien

PAQUETS:

Largeur en mm:	min. 55

Largeur max. du paquet (dépend de la taille de l'arche)

Hauteur en mm:	min. 80

Hauteur max. du paquet (dépend de la taille de l'arche) (voir plan)

TENSION DU LIEN:

Réglable sur 10 positions

Tension du lien en N:	max. 600

MATERIAU DE CERCLAGE:

PP and PET Strap DIN EN 13 394

Largeur en mm:	12 - 15
Epaisseur en mm:	0,4 - 0,9

METHODE DE JONCTION:

Soudure à chaud. Résistance de la soudure : 60 - 80 % de la force de rupture du lien

ALIMENTATION ELECTRIQUE:

Plage de tensions 100-240V, 1 AC; 47 - 63 Hz:	optional

Plage de tensions 380-520V, 3 AC; 47 - 63 Hz
Fusible maximum 16A (caractéristique B)

Protection:	IP 22

CONSOMMATION ELECTRIQUE:

Puissance en kW ca.:	0,5

POIDS:

Poids total en kg:	90

ENVIRONNEMENT DE FONCTIONNEMENT:

Limite de température ambiante °C [°F]:	0 [32] - +50 [122]

© 2021 SIGNODE Packaging Systems GmbH | 260A01_MAX_fr_DS | 12.08.2021 - 16:51 | Sous réserve de modifications par l'innovation produit!

SMB one strap ahead
A SIGNODE BRAND

Signode Packaging Systems GmbH
Markgrafenstraße 2 | D-95497 Goldkronach | Germany
Tel.: +49 (0) 9273 / 982-201 | Fax.: +49 (0) 9273 / 982-100
www.smb.biz | sales@smb.biz

SIGNODE